640-00349611

Autodesk

AVTORSKE PRAVICE NEODTUJLJIVE
KOPIRANJE NI DOVOLJENO

FILE: 2_1 SNVP VB 2020 rec sheme.dwg
DATE: December 2020

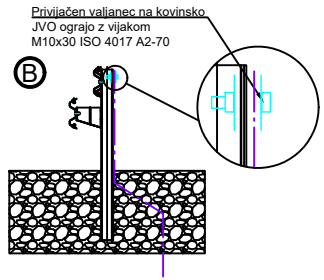

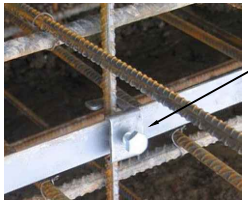

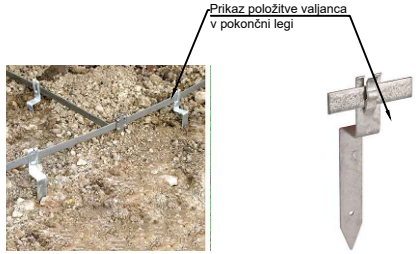

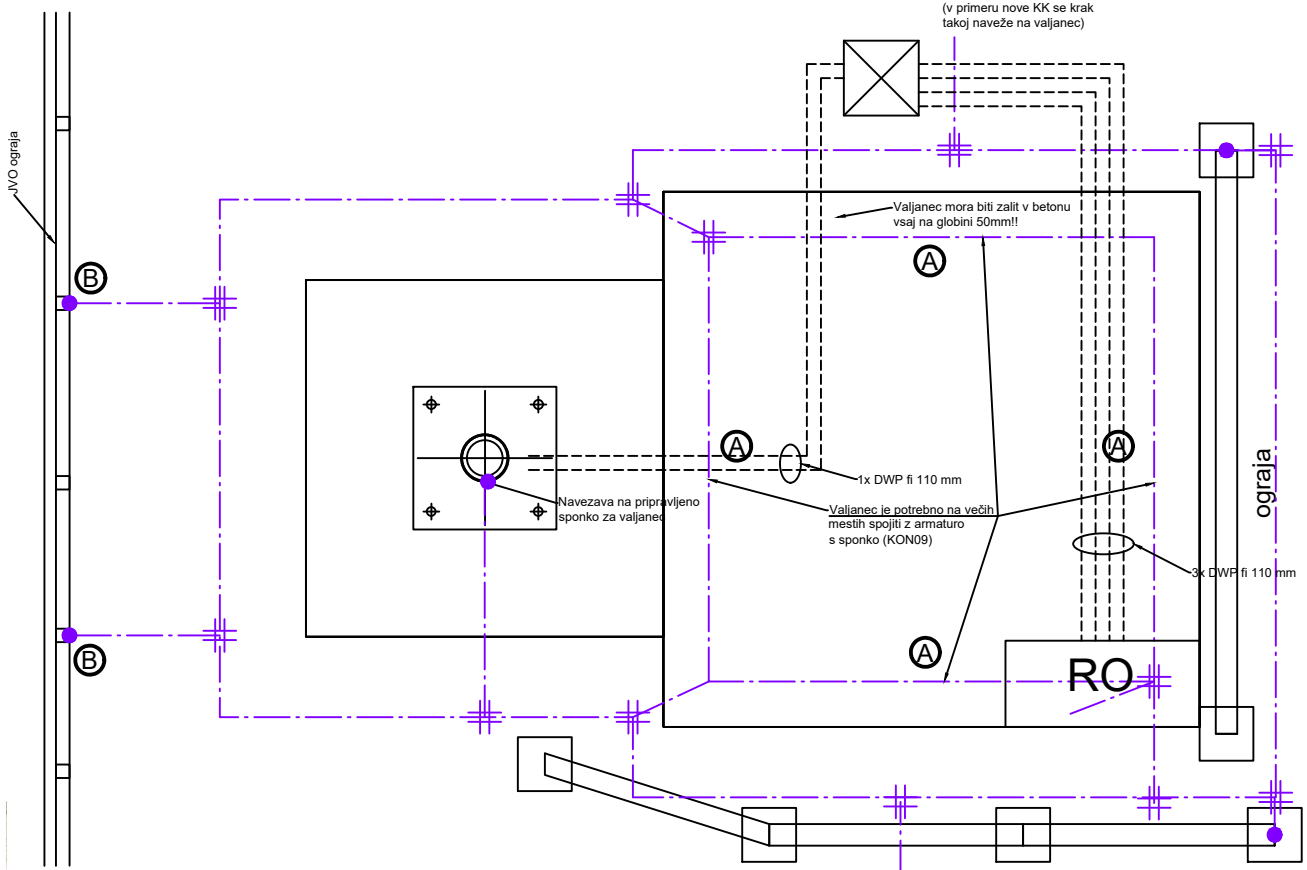

INOX A2 valjanec 30x3,5 mm

Tipska križna sponka

Spoj na kovinsko maso / merilni spoj

OPOMBA:
Kjer je temelj obstoječ, se izvede zgolj obroč okoli temelja in pa povezave na obstoječe temljno ozemljilo, če je le to izvedeno...

Projektant:	Koordinator:	Poobl. inženir:	Identif. št.:	Faza: PZI
		Vsebina: Izvedba ozemljevanja	Št. projekta: 850/19	
Investitor: DARS Povezujemo Slovenijo — DARS d.d. Ulica XIV. divizije 4 3000 Celje	Objekt: NADGRADNJA OBSTOJEČEGA SISTEMA NADZORA IN VODENJA PROMETA (SNVP) NA AC VRANSKO BLAGOVICA	Naprava: Pri polportalu/VN kameri	Št. načrta: 850-GR/19	
		Shema: Detajl ozemljitve	Datum: dop. po rec. 12/2020	List:
Št. odseka: 0041-0044 0641-0644	arh. št.:	faza/objekt: 004.2139	šifra risbe: G.351.01	prostor za črtno kodo:

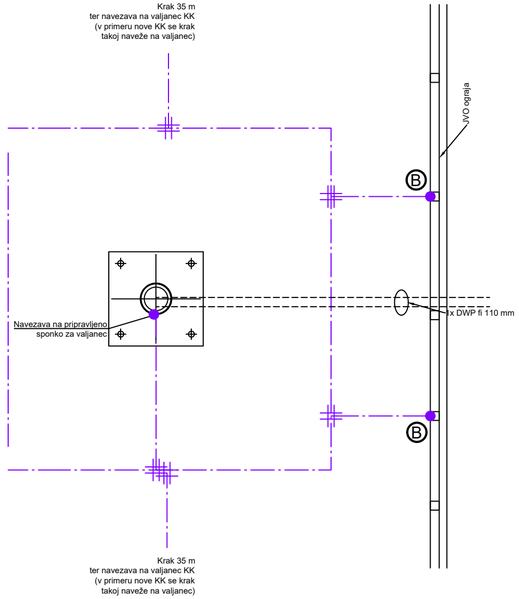

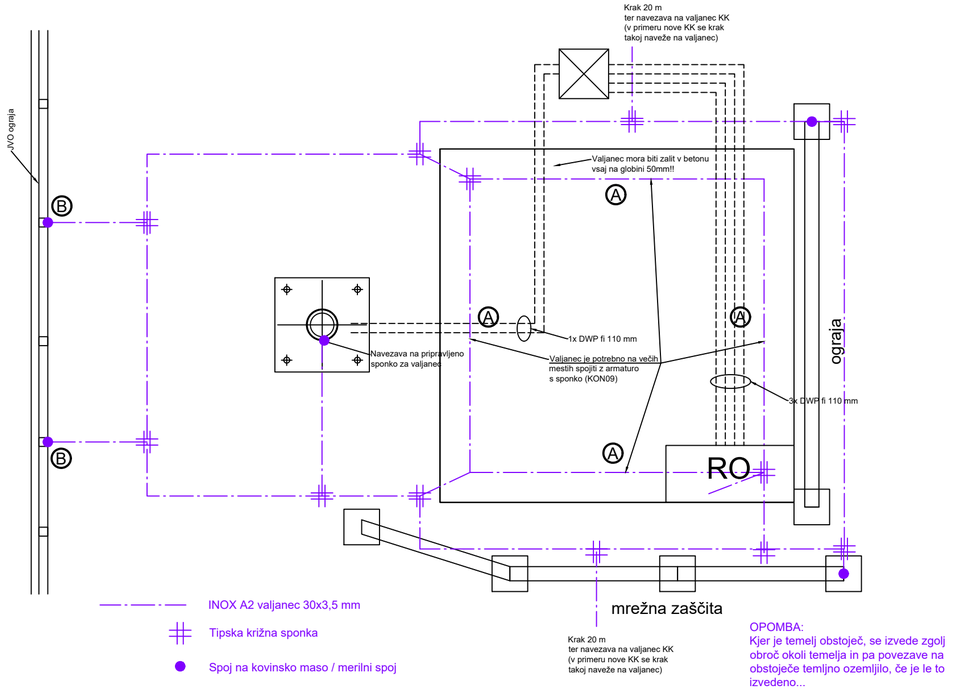

INOX A2 valjanec 30x3,5 mm

Tipska križna sponka

Spoj na kovinsko maso / merilni spoj

OPOMBA:
Kjer je temelj obstoječ, se izvede zgolj obroč okoli temelja in pa povezave na obstoječe temljno ozemljilo, če je le to izvedeno...

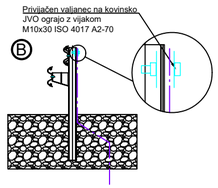

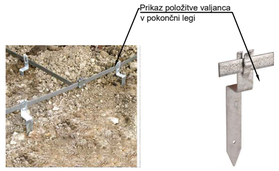

[m2]
x.x

Investitor: DARS Povezujemo Slovenijo			Izvajalec – koordinator:		Projektant		
	Ime:	Ident.št.:	Vrsta načrta: 2/1 NAČRT S PODROČJA GRADBENIŠTVA				
Vodja proj.:			Objekt: NADGRADNJA OBSTOJEČEGA SISTEMA NADZORA IN VODENJA PROMETA (SNVP) NA AC VRANSKO BLAGOVICA				
Poobl. inž.:			Vsebina: IZVEDBA OZEMLJEVANJA portala portal preko enega smernega vozišča				
Obdelovalec:							
Kontroliral:			Št.proj.: 850/19	Št.načrta.: 850-GR/19	Faza: PZI	Merilo: M 1:--	List št.: 1
	Id.št.pri IZS: .	Datum: dop. po rec. 12/2020					
št. odseka: 0041-0044 0641-0644	arh. št.:	faza/objekt: 004.2139	šifra risbe: G.351.02		prostor za črtno kodo:		

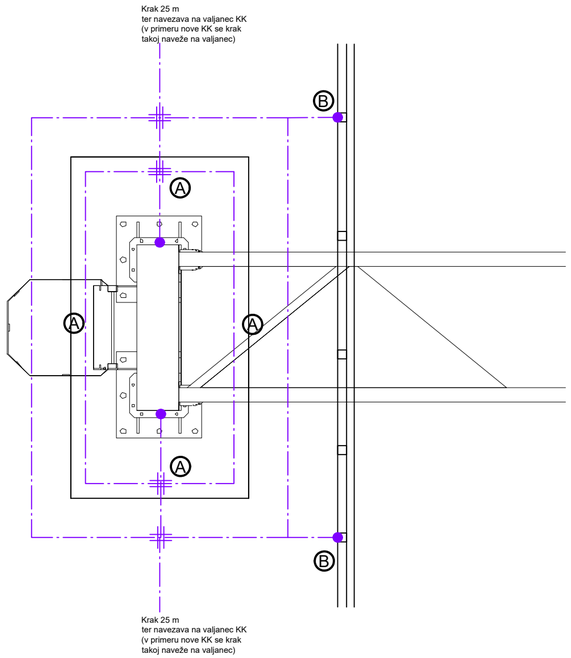

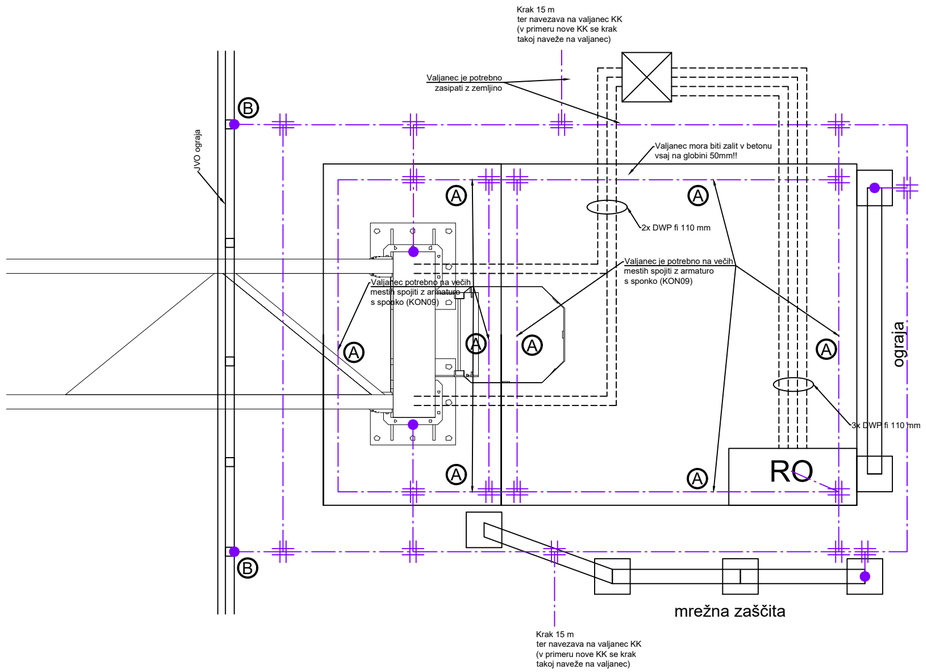

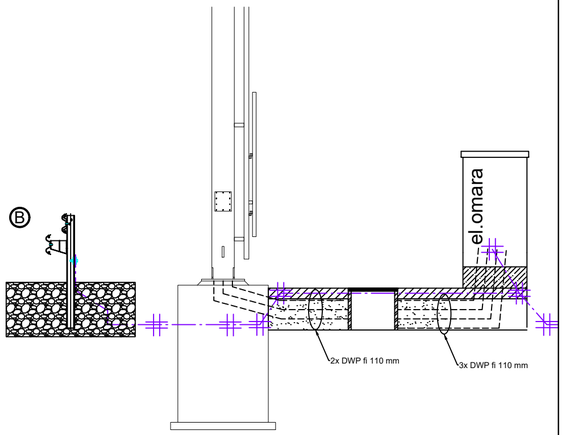

INOX A2 valjanec 30x3,5 mm

Tipska križna sponka

Spoj na kovinsko maso / merilni spoj

OPOMBA:
Kjer je temelj obstoječ, se izvede zgolj obroč okoli temelja in pa povezave na obstoječe temljno ozemljilo, če je le to izvedeno...

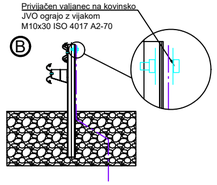

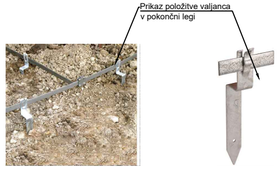

Cevna povezava med jaškom in el. omaro
3xDWP fi 110 mm

Cevna povezava med jaškom in velikim portalom
2xDWP fi 110 mm

Cevna povezava med jaškom in malim portalom/
drogom kamere 1xDWP fi 110 mm

Ozemljitev omarice in mrežne zaščite se izvede
iz temeljnega valjanca in valjanca nad KK

Investitor: DARS Povezujemo Slovenijo			Izvajalec – koordinator:		Projektant		
	Ime:	Ident.št.:	Vrsta načrta: 2/1 NAČRT S PODROČJA GRADBENIŠTVA				
Vodja proj.:			Objekt: NADGRADNJA OBSTOJEČEGA SISTEMA NADZORA IN VODENJA PROMETA (SNVP) NA AC VRANSKO BLAGOVICA				
Poobl. inž.:			Vsebina: IZVEDBA OZEMLJEVANJA portala portal preko obeh smernih vozišč				
Obdelovalec:							
Kontroliral:			Št.proj.: 850/19	Št.načrta.: 850-GR/19	Faza: PZI	Merilo: M 1:--	List št.: 2
	Id.št.pri IZS: .	Datum: dop. po rec. 12/2020					
št. odseka: 0041-0044 0641-0644	arh. št.:	faza/objekt: 004.2139	šifra risbe: G.351.02		prostor za črtno kodo:		

[m2]
x.x

640-00349611

Autodesk

AVTORSKE PRAVICE NEODTUJLIVE
KOPIRANJE NI DOVOLJENO

FILE: 2_1 SNVP VB 2020 rec sheme.dwg
DATE: December 2020

DETAJLI KRIŽNIH SPONK

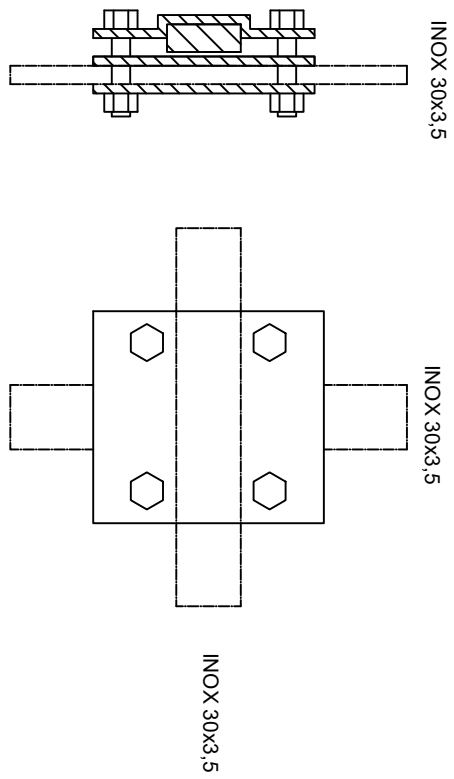

INOX KRIŽNA SPONKA 60x60 mm

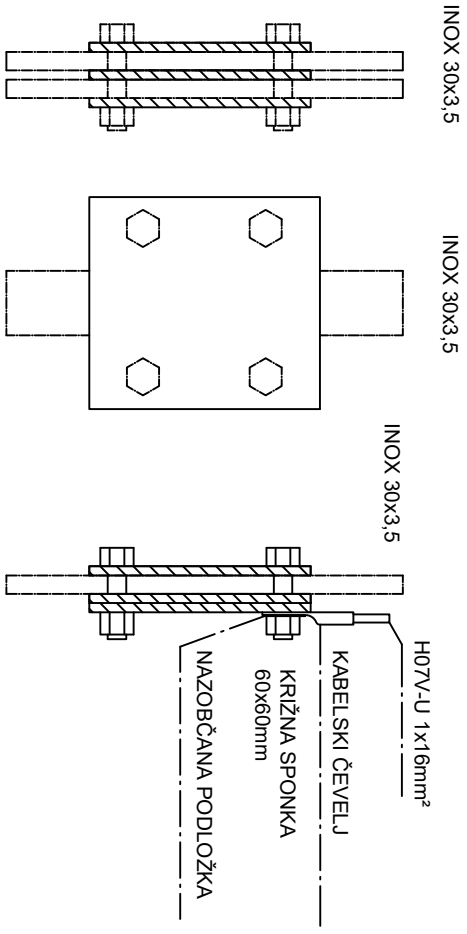

KRIŽNA SPONKA V ZEMLJI SE ZAŠČITI Z BITUMENSKIM PREMAZOM IN DEKORAL TRAKOM

Projektant:	Koordinator:	Poobl. inženir:	Identif. št.:	Faza: PZI
Investitor: DARS d.d. Ulica XIV. divizije 4 3000 Celje	Objekt: NADGRADNJA OBSTOJEČEGA SISTEMA NADZORA IN VODENJA PROMETA (SNVP) NA AC VRANSKO BLAGOVICA	Vsebina: Izvedba ozemljevanja	Št. projekta: 850/19	
		Naprava: Križna sponka	Št. načrta: 850-GR/19	
		Shema: Detajl izvedbe	Datum: dop. po rec. 12/2020	List: .
št. odseka: 0041-0044 0641-0644	arh. št.:	faza/objekt: 004.2139	šifra risbe: G.351.03	prostor za črtno kodo:

640-00349611

Autodesk

AVTORSKE PRAVICE NEODTUJLIVE
KOPIRANJE NI DOVOLJENO

FILE: 2_1 SNVP VB 2020 rec sheme.dwg
DATE: December 2020

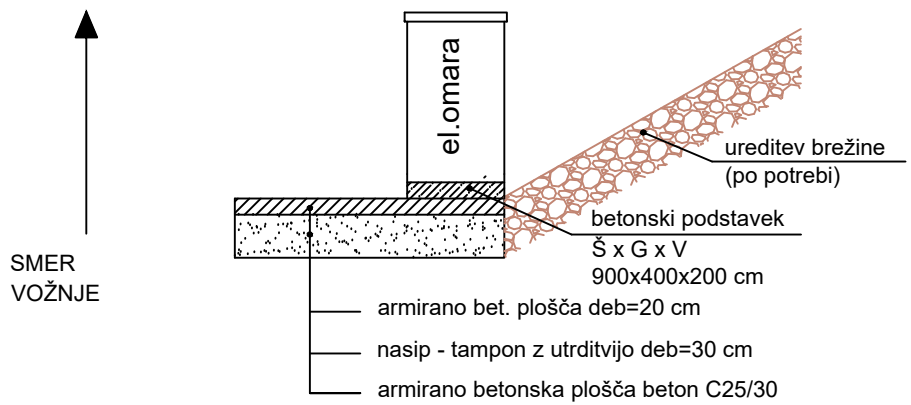

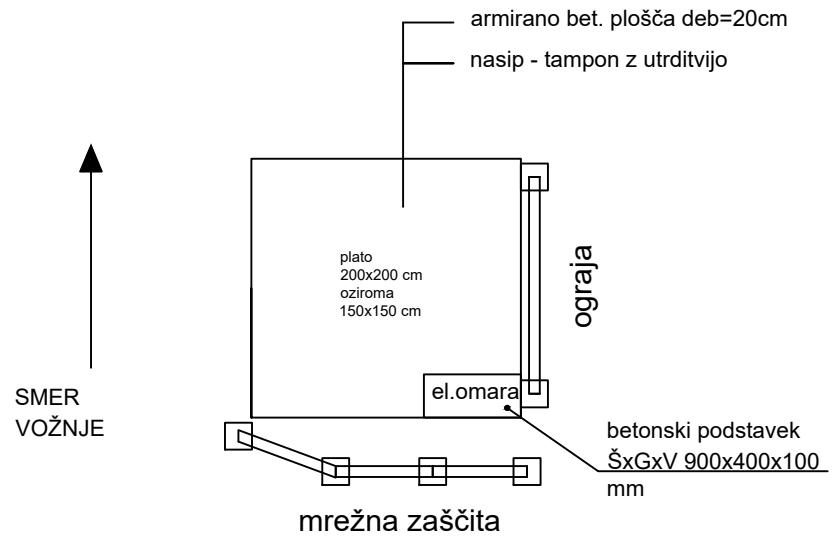

Projektant:	Koordinator:	Poobl. inženir:	Identif. št.:	Faza:
		Vsebina: Izvedba platoja pri portalih	Št. projekta: 850/19	PZI
Investitor: DARS Povezujemo Slovenijo — DARS d.d. Ulica XIV. divizije 4 3000 Celje	Objekt: NADGRADNJA OBSTOJEČEGA SISTEMA NADZORA IN VODENJA PROMETA (SNVP) NA AC VRANSKO BLAGOVICA	Naprava: Plato z razdelilcem in mrežo	Št. načrta: 850-GR/19	
		Shema: Tlorisni načrt in stranski pogled	Datum: dop. po rec. 12/2020	List:
št. odseka: 0041-0044 0641-0644	arh. št.:	faza/objekt: 004.2139	šifra risbe: G.351.04	prostor za črtno kodo: 1

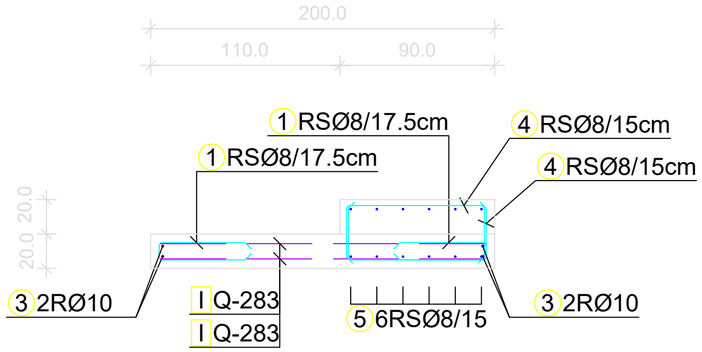

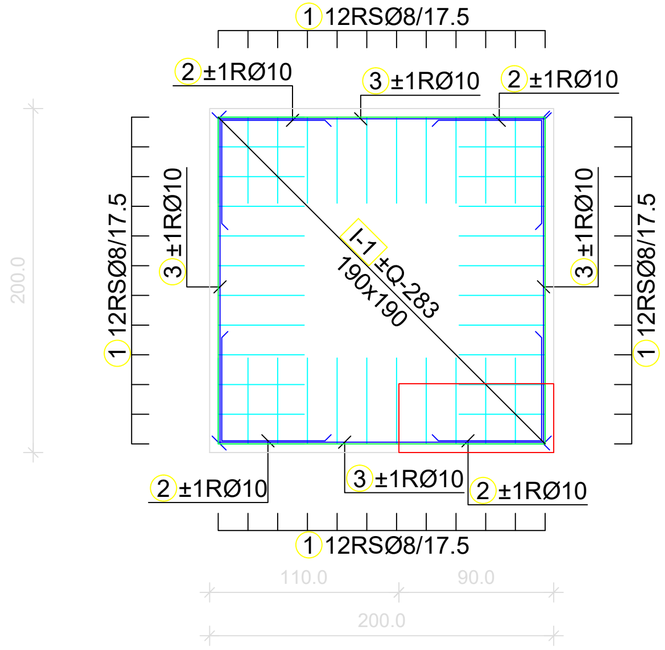

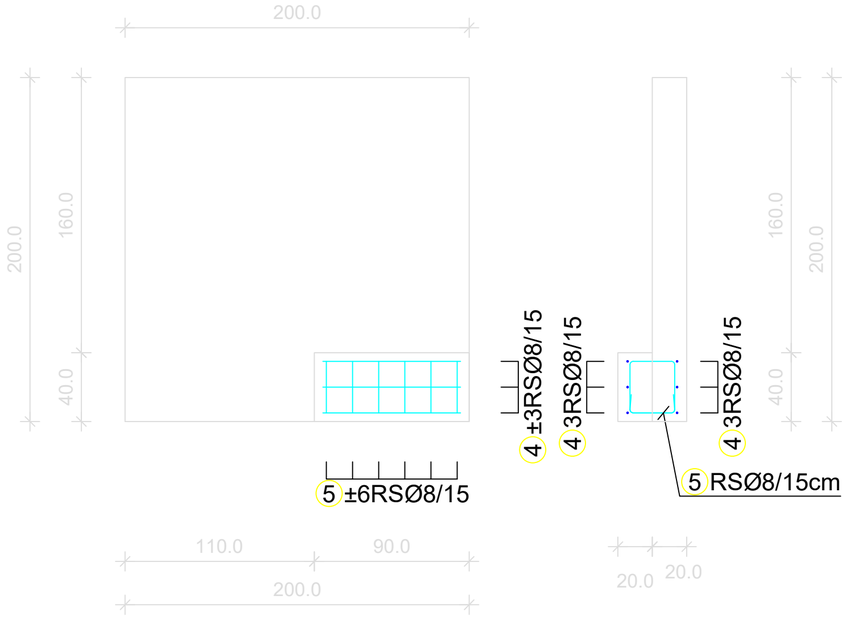

Palice - specifikacija					
ozn	oblika in mere [cm]	Ø	lg [m]	n [kos]	lgn [m]
POZ.: VZDRŽEVALNI PLATO 200cm x 200cm + PODSTAVEK (1 kos)					
1	50 / 10 / 50	8	1.10	48	52.80
2	60 / 60	10	1.20	8	9.60
3	190	10	1.90	8	15.20
4	30 / 30 / 80	8	1.40	6	8.40
5	9 30 / 26 / 26 / 9 30	8	1.56	12	18.72

Mreže - načrt razreza
POZ.: VZDRŽEVALNI PLATO 200cm x 200cm + PODSTAVEK
Q-283 (600 cm x 215 cm)
1x; I-1; I-1; I-1 190 x 190; I-1 190 x 190

Mreže - specifikacija						
POZ.: VZDRŽEVALNI PLATO 200cm x 200cm + PODSTAVEK (1 kos)						
I-1	Q-283	190	190	2	4.44	32.06
Skupaj						32.06

Investitor: DARS Povezujemo Slovenijo			Izvajalec – koordinator:		Projektant		
	Ime:	Ident.št.:	Vrsta načrta: 2/1 NAČRT S PODROČJA GRADBENIŠTVA				
Vodja proj.:			Objekt: NADGRADNJA OBSTOJEČEGA SISTEMA NADZORA IN VODENJA PROMETA (SNVP) NA AC VRANSKO BLAGOVICA				
Poobl. inž.:			Vsebina: IZVEDBA PLATOJA 2,0x2,0 m s podstavkom za omarico armaturni načrt				
Obdelovalec:							
Kontroliral:			Št.proj.: 850/19	Št.načrta.: 850-GR/19	Faza: PZI	Merilo: M 1:--	List št.: 2
	Id.št.pri IZS: .	Datum: dop. po rec. 12/2020					
št. odseka: 0041-0044 0641-0644	arh. št.:	faza/objekt: 004.2139	šifra risbe: G.351.04		prostor za črtno kodo:		

[m2]
x.x

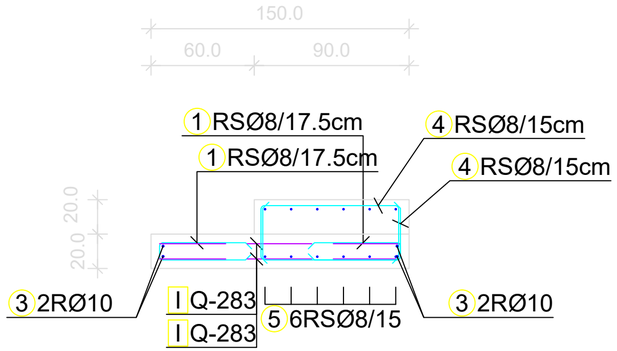

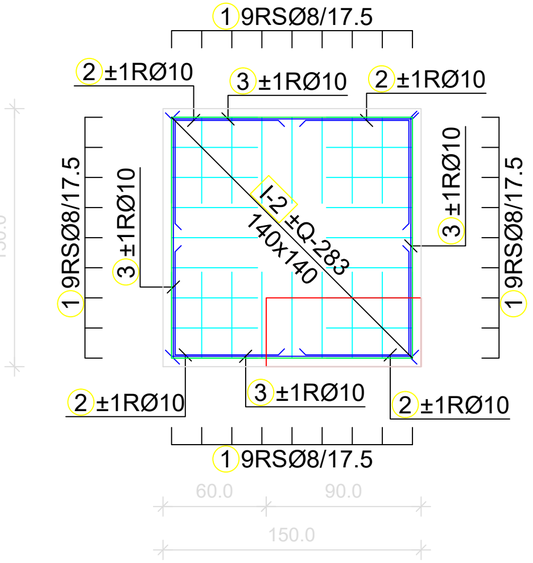

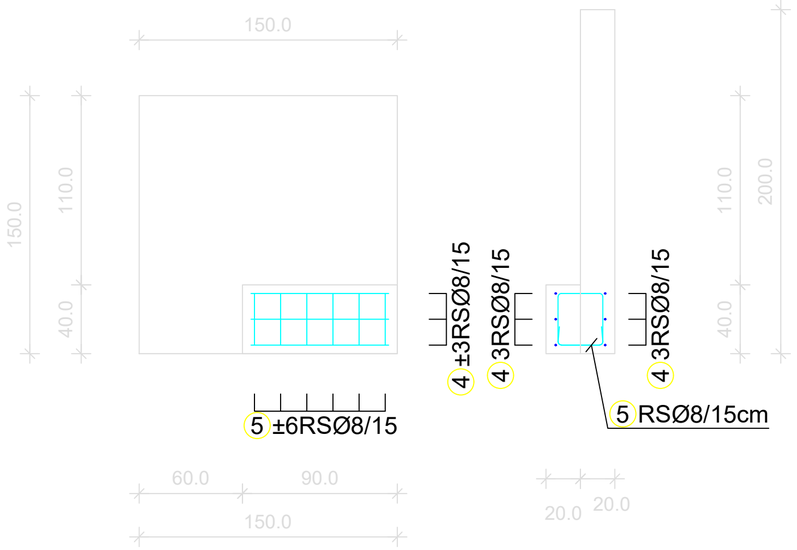

Palice - specifikacija

ozn	oblika in mere [cm]	Ø	lg [m]	n [kos]	lgn [m]
POZ.: VZDRŽEVALNI PLATO 150cm x 150cm + PODSTAVEK (1 kos)					
1	50; 10; 50	8	1.10	36	39.60
2	60; 60	10	1.20	8	9.60
3	140	10	1.40	8	11.20
4	30; 80; 30	8	1.40	6	8.40
5	9. 30; 26; 26; 9. 30	8	1.56	12	18.72

Mreže - načrt razreza

POZ.: VZDRŽEVALNI PLATO 150cm x 150cm + PODSTAVEK

Q-283 (600 cm x 215 cm)

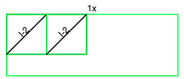

I-2 140 x 140
I-2 140 x 140

Mreže - specifikacija

Pozicija	Oznaka mreže	B [cm]	L [cm]	n	Teža enote [kg/m2]	Skupna teža [kg]
POZ.: VZDRŽEVALNI PLATO 150cm x 150cm + PODSTAVEK (1 kos)						
I-2	Q-283	140	140	2	4.44	17.40
Skupaj						17.40

[m2]
x.x

Investitor:			Izvajalec – koordinator:		Projektant		
DARS Povezujemo Slovenijo							
	Ime:	Ident.št.:	Vrsta načrta: 2/1 NAČRT S PODROČJA GRADBENIŠTVA				
Vodja proj.:			Objekt: NADGRADNJA OBSTOJEČEGA SISTEMA NADZORA IN VODENJA PROMETA (SNVP) NA AC VRANSKO BLAGOVICA				
Poobl. inž.:			Vsebina: IZVEDBA PLATOJA 1,5x1,5 m s podstavkom za omarico armaturni načrt				
Obdelovalec:							
Kontroliral:			Št.proj.: 850/19	Št.načrta.: 850-GR/19	Faza: PZI	Merilo: M 1:--	List št.: 3
	Id.št.pri IZS: .	Datum: dop. po rec. 12/2020					
št. odseka: 0041-0044 0641-0644	arh. št.:	faza/objekt: 004.2139	šifra risbe: G.351.04		prostor za črtno kodo:		

640-00349611

Autodesk

AVTORSKE PRAVICE NEODTUJLIVE
KOPIRANJE NI DOVOLJENO

FILE: 2_1 SNVP VB 2020 rec sheme.dwg
DATE: December 2020

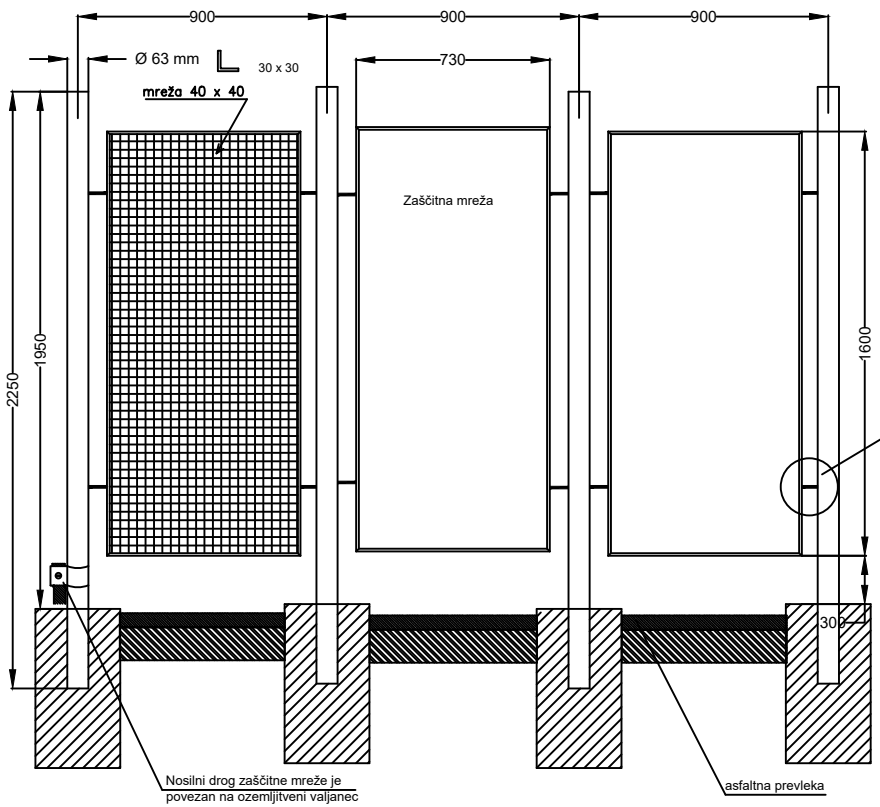

Zahtevana debelina cinkove prevleke
(po DIN 50976)

- povprečni nanos:400 g/m2
- minimalni nanos:350 g/m2
- povprečna debelina:57 um
- oznaka prevleke:Zn T 50/Fe

Zahteve:

- nosilna cev Ø63 po DIN 1629
- pletena mreža 40x40x3,8
  debelina žic po DIN 4192
- L profil mreže 30x30x3 po DIN 1028

Detajl pritrditve mreže na nosilni drog

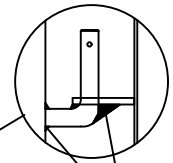

Spoji so zavarjeni
in vari zaščiteni
s korocink barvo

Temelj zaščitne mreže in varovalne ograje

OPOMBA:
Beton ustreza MB-25 z dodatkom proti
delovanju soli ZETA SPA

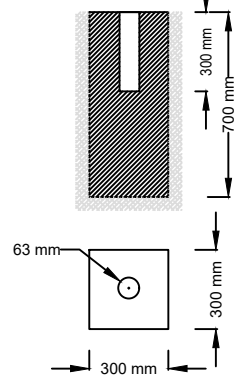

Projektant:	Koordinator:	Poobl. inženir:	Identif. št.:	Faza:
		Vsebina: Izvedba zaščitne mreže	Št. projekta: 850/19	PZI
Investitor: DARS Povezujemo Slovenijo — DARS d.d. Ulica XIV. divizije 4 3000 Celje	Objekt: NADGRADNJA OBSTOJEČEGA SISTEMA NADZORA IN VODENJA PROMETA (SNVP) NA AC VRANSKO BLAGOVICA	Naprava: Zaščitna mreža s temeljem	Št. načrta: 850-GR/19	
		Shema: detajl izvedbe	Datum: dop. po rec. 12/2020	List:
št. odseka: 0041-0044 0641-0644	arh. št.:	faza/objekt: 004.2139	šifra risbe: G.351.05	prostor za črtno kodo:

640-00349611

Autodesk

AVTORSKE PRAVICE NEODTUJLIVE
KOPIRANJE NI DOVOLJENO

FILE: 2_1 SNVP VB 2020 rec sheme.dwg
DATE: December 2020

VAROVALNA OGRAJA

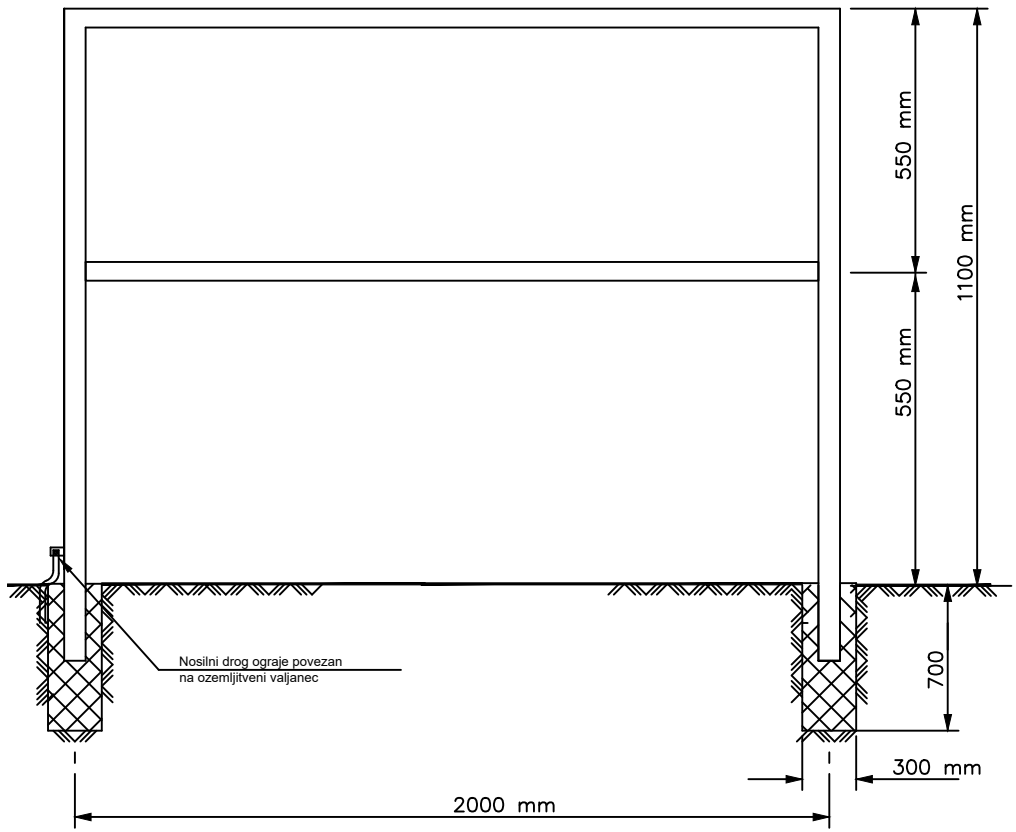

OPOMBA:

- zaradi poenotenja so betonski temelji enaki kot za zaščitno mrežo
- material za nosilne stebre je Fe (pocinkano) (Ø 50mm)
- mere so v mm

Projektant:	Koordinator:	Poobl. inženir:	Identif. št.:	Faza: PZI
		Vsebina: VAROVALNA OGRAJA PLATOJA	Št. projekta: 850/19	
Investitor: DARS Povezujemo Slovenijo — DARS d.d. Ulica XIV. divizije 4 3000 Celje	Objekt: NADGRADNJA OBSTOJEČEGA SISTEMA NADZORA IN VODENJA PROMETA (SNVP) NA AC VRANSKO BLAGOVICA	Naprava: varovalna ograja	Št. načrta: 850-GR/19	
		Shema: detajl izvedbe	Datum: dop. po rec. 12/2020	List:
št. odseka: 0041-0044 0641-0644 — arh. št.:	faza/objekt: 004.2139	šifra risbe: G.351.06	prostor za črtno kodo:	

640-00349611

Autodesk

AVTORSKE PRAVICE NEODTUJLIVE
KOPIRANJE NI DOVOLJENO

FILE: 2_1 SNVP VB 2020 rec sheme.dwg
DATE: December 2020

DETALJ uskladiti z dejansko dobavljeno ploščo!!! Ter ustrzno pripraviti temelj!!!

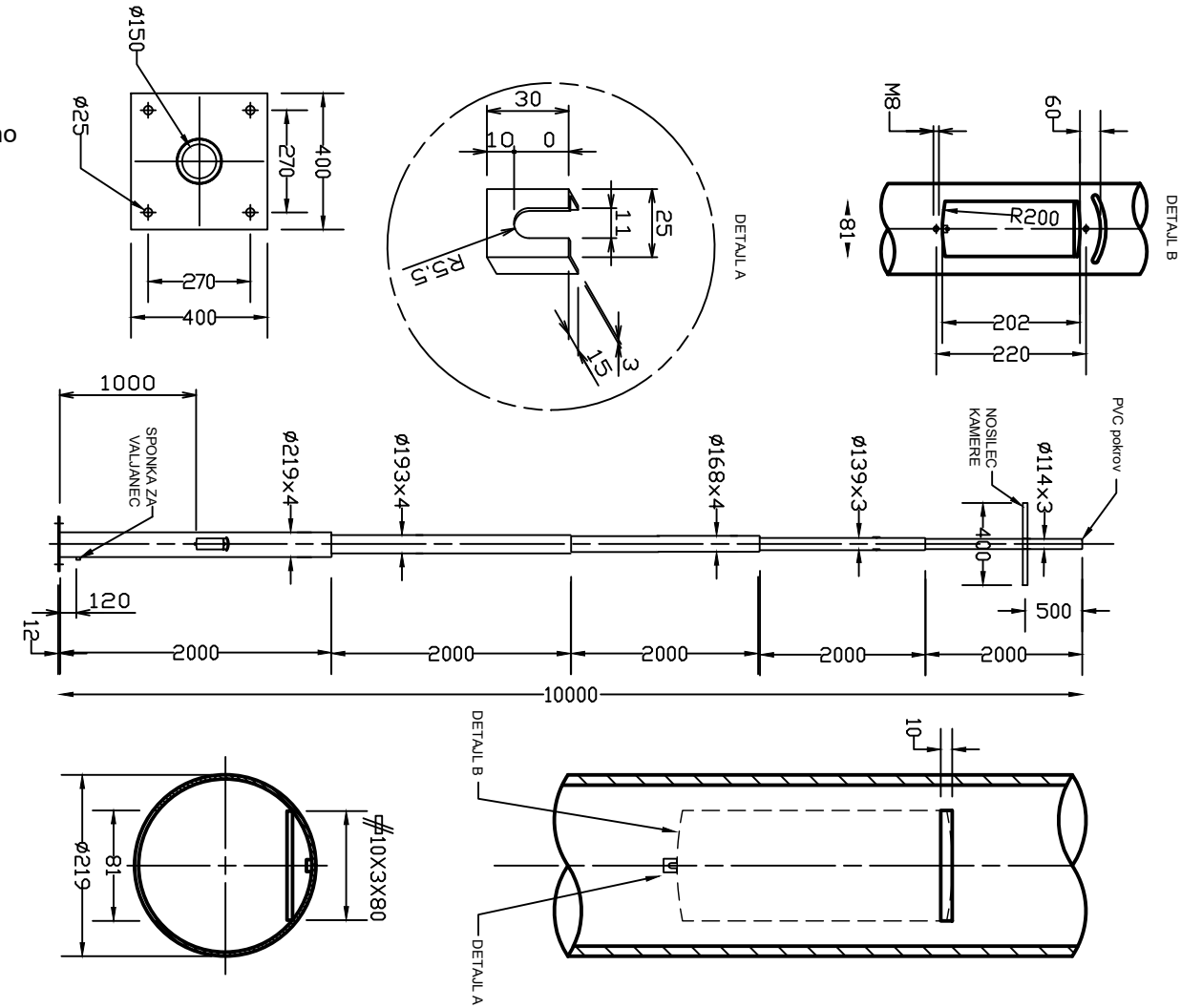

Projektant:	Koordinator:	Poobl. inženir:	Identif. št.:	Faza: PZI
		Vsebina: DROG VN KAMERE	Št. projekta: 850/19	
Investitor: DARS Povezujemo Slovenijo — DARS d.d. Ulica XIV. divizije 4 3000 Celje	Objekt: NADGRADNJA OBSTOJEČEGA SISTEMA NADZORA IN VODENJA PROMETA (SNVP) NA AC VRANSKO BLAGOVICA	Naprava: Drog s sidrno ploščo	Št. načrta: 850-GR/19	
		Shema: merska skica	Datum: dop. po rec. 12/2020	List: .
št. odseka: 0041-0044 0641-0644	arh. št.:	faza/objekt: 004.2139	šifra risbe: G.351.07	prostor za črtno kodo:

640–00349611

Autodesk

AVTORSKE PRAVICE NEODTUJLIVE
KOPIRANJE NI DOVOLJENO

FILE: 2_1 SNVP VB 2020 rec sheme.dwg
DATE: December 2020

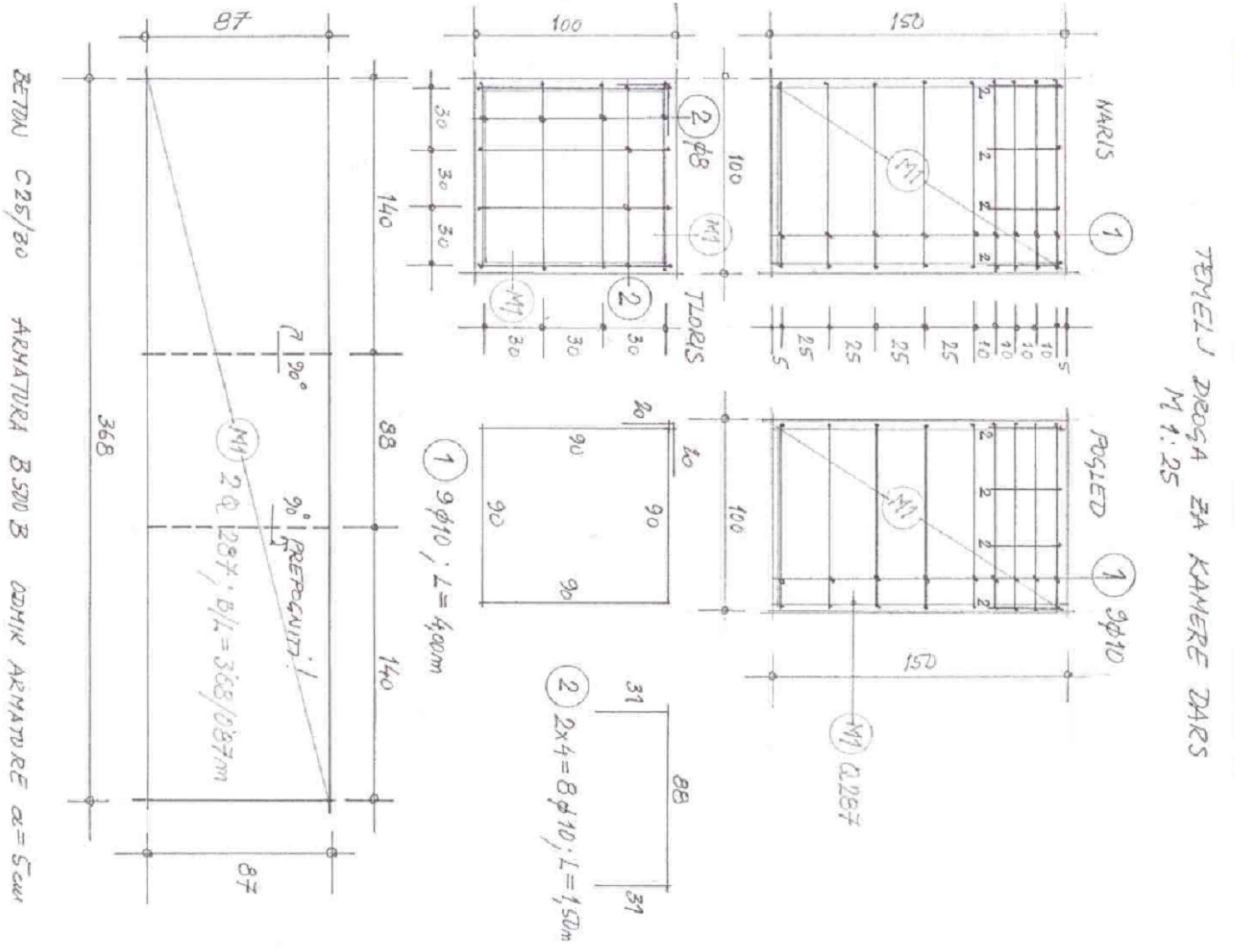

DETALJ sider in razdalje med
njimi uskladiti z dejansko
dobavljeno ploščo kandelabera!!!
Ter ustrzno pripraviti temelj!!!

Projektant:	Koordinator:	Poobl. inženir:	Identif. št.:	Faza: PZI
		Vsebina: TEMELJ DROGA VN KAMERE	Št. projekta: 850/19	
Investitor: DARS Povezujemo Slovenijo — DARS d.d. Ulica XIV. divizije 4 3000 Celje	Objekt: NADGRADNJA OBSTOJEČEGA SISTEMA NADZORA IN VODENJA PROMETA (SNVP) NA AC VRANSKO BLAGOVICA	Naprava: AB temelj 1,0x1,0x1,5 m	Št. načrta: 850–GR/19	
		Shema: armaturni načrt	Datum: dop. po rec. 12/2020	List: 1
št. odseka: 0041-0044 0641-0644	arh. št.:	faza/objekt: 004.2139	šifra risbe: G.351.08	prostor za črtno kodo:

AVTORSKE PRAVICE NEODTUJLIVE
KOPIRANJE NI DOVOLJENO

FILE: 2_1 SNVP VB 2020 rec sheme.dwg
DATE: December 2020

1	2	3	4	5	6	7	8	9	10

A B C D E

Palice - specifikacija

ozn	oblika in mere [cm]	Ø	lg [m]	n [kos]	lgn [m]
POZ.: TEMELJ DROGA ZA KAMERE (1 kos)					
1	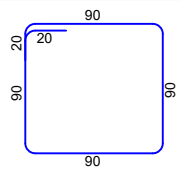	10	4.00	9	36.00
2	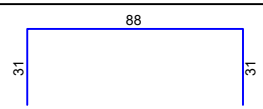	10	1.50	8	12.00

Mreže - načrt razreza

POZ.: TEMELJ DROGA ZA KAMERE

Q-283 (600 cm x 215 cm)

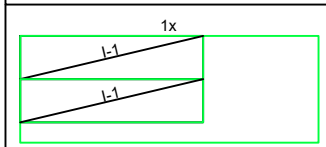

I-1 368 x 87
I-1 368 x 87

Mreže - specifikacija

Pozicija	Oznaka mreže	B [cm]	L [cm]	n	Teža enote [kg/m2]	Skupna teža [kg]
POZ.: TEMELJ DROGA ZA KAMERE (1 kos)						
I-1	Q-283	87	368	2	4.44	28.43
Skupaj						28.43

Projektant:	Koordinator:	Poobl. inženir:	Identif. št.:	Faza:
		Vsebina: TEMELJ DROGA VN KAMERE	Št. projekta: 850/19	PZI
Investitor: DARS Povezujemo Slovenijo — DARS d.d. Ulica XIV. divizije 4 3000 Celje	Objekt: NADGRADNJA OBSTOJEČEGA SISTEMA NADZORA IN VODENJA PROMETA (SNVP) NA AC VRANSKO BLAGOVICA	Naprava: AB temelj 1,0x1,0x1,5 m	Št. načrta: 850-GR/19	
		Shema: armaturni načrt	Datum: dop. po rec. 12/2020	List: 2
št. odseka: 0041-0044 0641-0644	arh. št.:	faza/objekt: 004.2139	šifra risbe: G.351.08	prostor za črtno kodo:

640-00349611

Autodesk

AVTORSKE PRAVICE NEODTUJLIVE
KOPIRANJE NI DOVOLJENO

FILE: 2_1 SNVP VB 2020 rec sheme.dwg
DATE: December 2020

PREČNI PREREZ

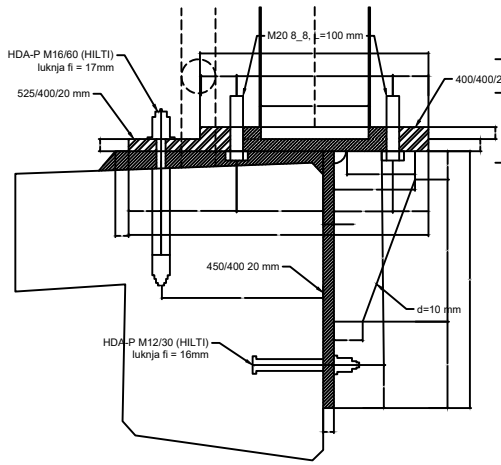

POGLED S STRANI

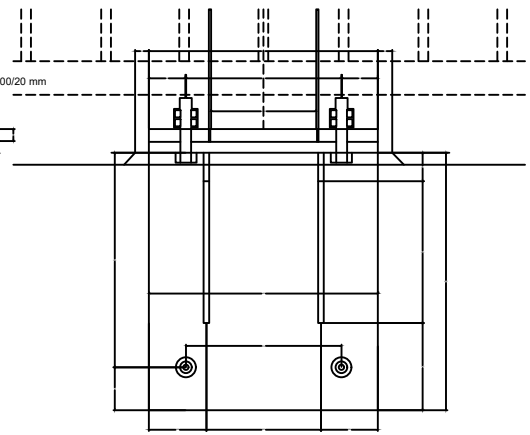

POGLED Z VRHA

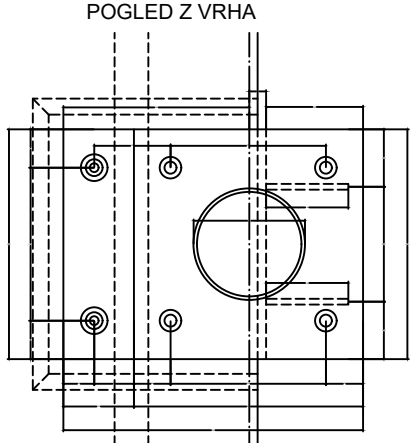

OPOMBE:
1. Vsi zvari so kotni zvari a=0.7 x d_{min} (obojestransko).
2. Sidra vgraditi po navodilih dobavitelja (Hilti).
3. Vijaki M 20 8.8 se s točkovnimi zvari montažno pritrdijo na spodnjo stran plošče 525/400/20 in prednapnejo (F=80 kN).
4. Vsi jekleni elementi knstrukcije so izdelani iz konstrukcijskega jekla S235J2G3 (St 37-3 N, Fe 360 D1) in zaščiteni z vročim cinkanjem.

IZVLEČEK MATERIALA / 1 kos:

jeklena plošča 525/400/20 ...	G=32.97 kg (1 kos)
jeklena plošča 450/400/20 ...	G=28.26 kg (1 kos)
ojačitvene pločevine d=10 mm ...	G=2.36 kg (2 kosa)
	G=65.95 kg

vijaki M 20 8.8, L=100 mm (4 kosi); podložka (8 kosov), matica M 20 (8 kosov)
sidro HDA-P M16/60 (2 kosa); matica M 16 (2 kosa)
sidro HDA-P M12/30 (2 kosa); matica M 12 (2 kosa)

Projektant:	Koordinator:	Poobl. inženir:	Identif. št.:
		Vsebina: KONZOLA ZA DROG VN KAMERE	Št. projekta: 850/19
Investitor: DARS Povezujemo Slovenijo — DARS d.d. Ulica XIV. divizije 4 3000 Celje	Objekt: NADGRADNJA OBSTOJEČEGA SISTEMA NADZORA IN VODENJA PROMETA (SNVP) NA AC VRANSKO BLAGOVICA	Naprava: konzola droga na robnem vencu	Št. načrta: 850-GR/19
		Shema: detajl pritrditve	Datum: dop. po rec. 12/2020
št. odseka: 0041-0044 0641-0644	arh. št.:	faza/objekt: 004.2139	šifra risbe: G.351.09

Faza: PZI

List: .

prostor za črtno kodo:

640-00349611

Autodesk

AVTORSKE PRAVICE NEODTUJLIVE
KOPIRANJE NI DOVOLJENO

FILE: 2_1 SNVP VB 2020 rec sheme.dwg
DATE: December 2020

KABELSKA KANALIZACIJA, 1+1 CEVNA

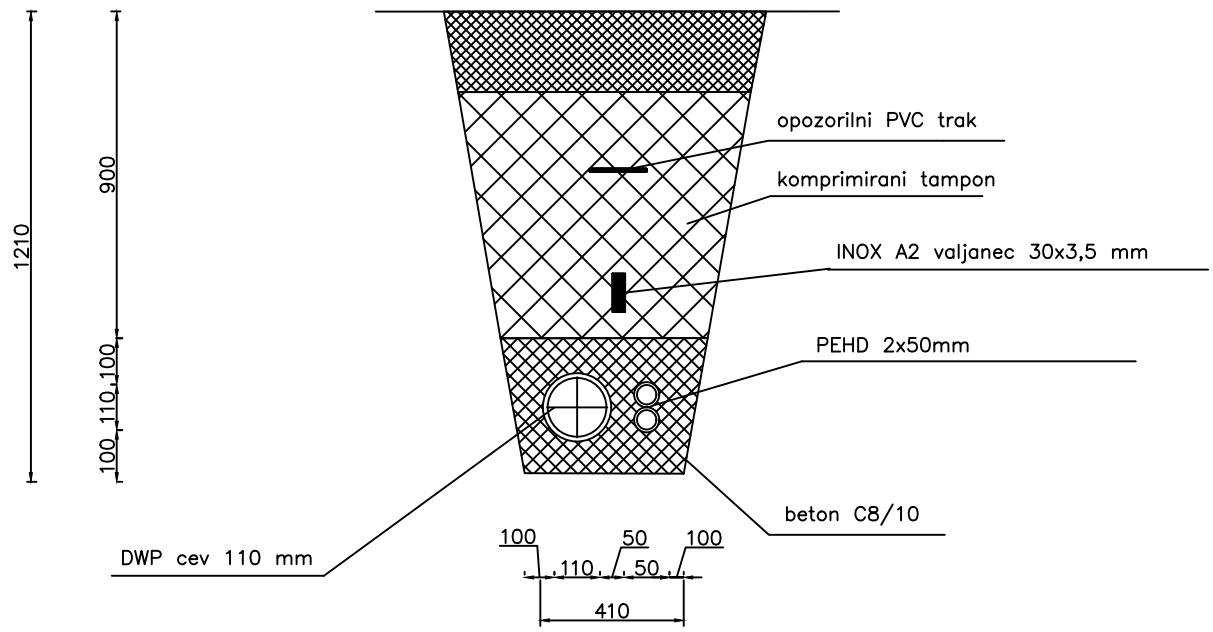

OPOMBA:
Pod nepovoznimi površinami je razdalja do zgornjega roba zaščitne cevi lahko zmanjšana iz 1000 mm na 800 mm. Namesto betona okoli cevi se uporabi mivka.

Projektant:	Koordinator:	Poobl. inženir:	Identif. št.:	Faza: PZI
		Vsebina: POLAGANJE KABLA	Št. projekta: 850/19	
Investitor: DARS Povezujemo Slovenijo — DARS d.d. Ulica XIV. divizije 4 3000 Celje	Objekt: NADGRADNJA OBSTOJEČEGA SISTEMA NADZORA IN VODENJA PROMETA (SNVP) NA AC VRANSKO BLAGOVICA	Naprava: kabelska kanalizacija 1+1	Št. načrta: 850-GR/19	
		Shema: prerez	Datum: dop. po rec. 12/2020	List:
št. odseka: 0041-0044 0641-0644	arh. št.:	faza/objekt: 004.2139	šifra risbe: G.351.10	prostor za črtno kodo:

640-00349611

Autodesk

AVTORSKE PRAVICE NEODTUJLIVE
KOPIRANJE NI DOVOLJENO

FILE: 2_1 SNVP VB 2020 rec sheme.dwg
DATE: December 2020

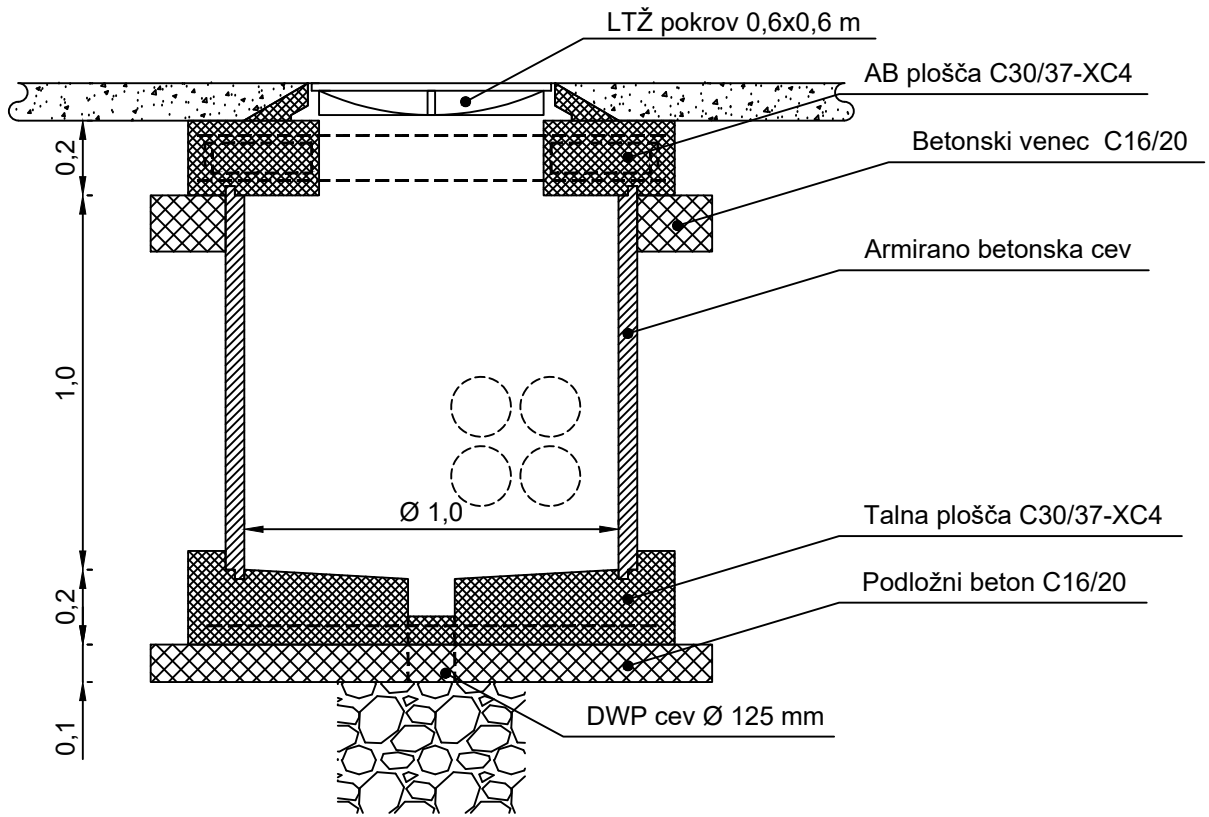

Projektant:	Koordinator:	Poobl. inženir:	Identif. št.:	Faza: PZI
		Vsebina: KABELSKI JAŠEK	Št. projekta: 850/19	
Investitor: DARS Povezujemo Slovenijo — DARS d.d. Ulica XIV. divizije 4 3000 Celje	Objekt: NADGRADNJA OBSTOJEČEGA SISTEMA NADZORA IN VODENJA PROMETA (SNVP) NA AC VRANSKO BLAGOVICA	Naprava: AB kabelski jašek fi 1,0x1,0 m	Št. načrta: 850-GR/19	
		Shema: Gradbeni načrt	Datum: dop. po rec. 12/2020	List:
št. odseka: 0041-0044 0641-0644	arh. št.:	faza/objekt: 004.2139	šifra risbe: G.351.11	prostor za črtno kodo:

640-00349611

Autodesk

AVTORSKE PRAVICE NEODTUJLJIVE
KOPIRANJE NI DOVOLJENO

FILE: 2_1 SNVP VB 2020 rec sheme.dwg
DATE: December 2020

MEDSEBOJNO KRIŽANJE EE VODOV

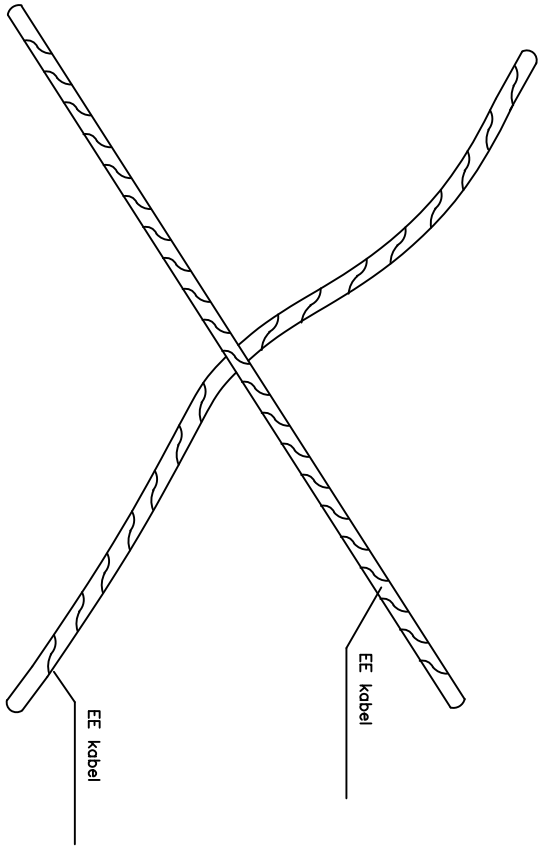

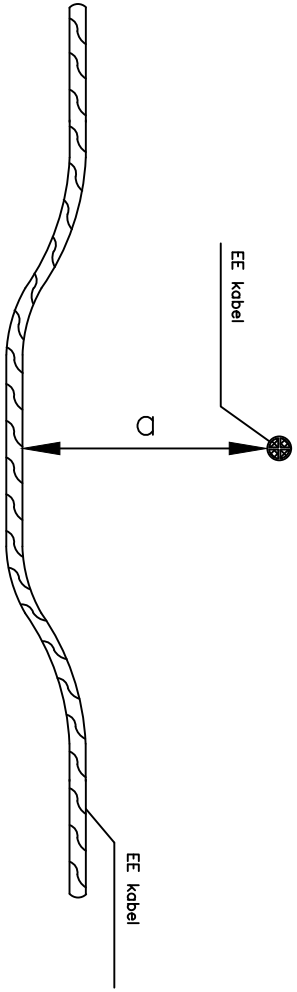

A. KRIŽANJE Z DRUGIMI ENERGETSKIMI KABLOVODI

- medsebojno križanje ali približevanje s kablovodom do 1 kV a=70 mm
- medsebojno križanje ali približevanje s kablovodom do 20 kV a=150 mm
- isto le za kablovode do 20 kV s kablovodom do 1 kV a=70 mm

Projektant:	Koordinator:	Poobl. inženir:	Identif. št.:	Faza: PZI
		Vsebina: KRIŽANJA	Št. projekta: 850/19	
Investitor: DARS Povezujemo Slovenijo — DARS d.d. Ulica XIV. divizije 4 3000 Celje	Objekt: NADGRADNJA OBSTOJEČEGA SISTEMA NADZORA IN VODENJA PROMETA (SNVP) NA AC VRANSKO BLAGOVICA	Naprava: NN KB 1 kV	Št. načrta: 850-GR/19	
		Shema: Medsebojno križanje EE vodov	Datum: dop. po rec. 12/2020	List: .
št. odseka: 0041-0044 0641-0644	arh. št.:	faza/objekt: 004.2139	šifra risbe: G.351.12	prostor za črtno kodo:

640-00349611

Autodesk

AVTORSKE PRAVICE NEODTUJLIVE
KOPIRANJE NI DOVOLJENO

FILE: 2_1 SNVP VB 2020 rec sheme.dwg
DATE: December 2020

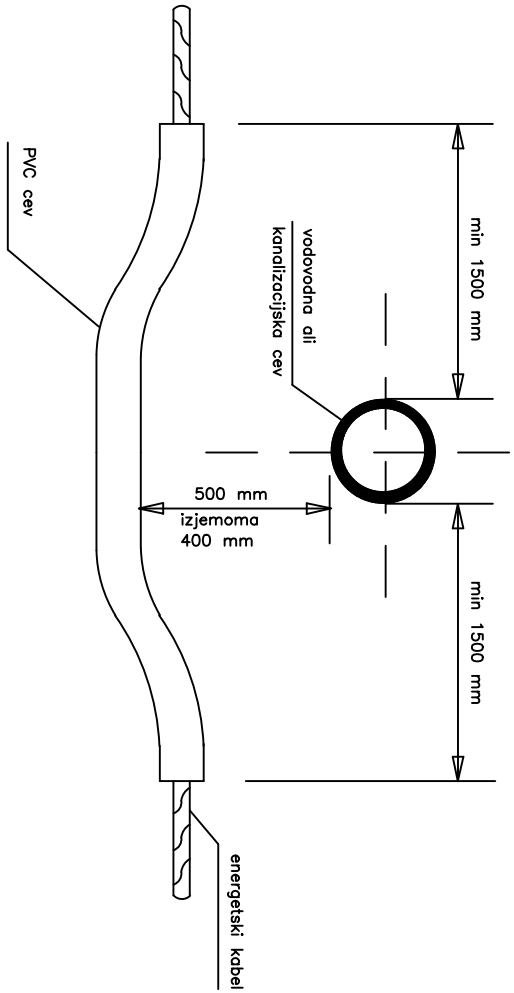

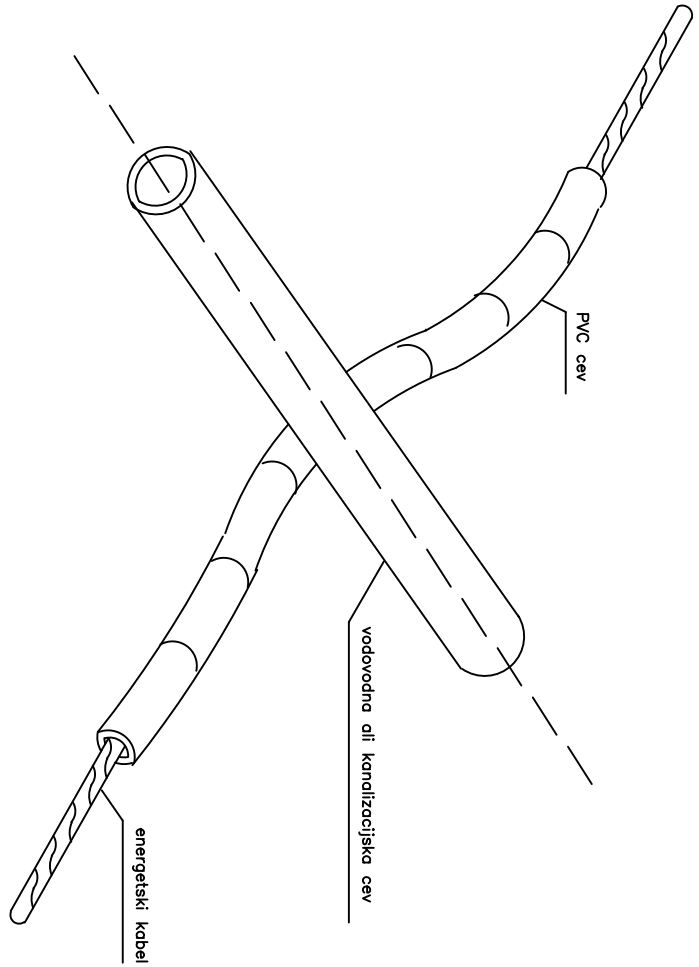

KRIZANJE ENERGETSKEGA KABLA Z VODOVODOM OZ. S KANALIZACIJO

Projektant:	Koordinator:	Poobl. inženir:	Identif. št.:	Faza: PZI
		Vsebina: KRIŽANJA	Št. projekta: 850/19	
Investitor: DARS Povezujemo Slovenijo — DARS d.d. Ulica XIV. divizije 4 3000 Celje	Objekt: NADGRADNJA OBSTOJEČEGA SISTEMA NADZORA IN VODENJA PROMETA (SNVP) NA AC VRANSKO BLAGOVICA	Naprava: NN KB 1 kV	Št. načrta: 850-GR/19	
		Shema: Križanje vodovoda oz. kanal.	Datum: dop. po rec. 12/2020	List: .
št. odseka: 0041-0044 0641-0644	arh. št.:	faza/objekt: 004.2139	šifra risbe: G.351.13	prostor za črtno kodo:

640-00349611

Autodesk

AVTORSKE PRAVICE NEODTUJLIVE
KOPIRANJE NI DOVOLJENO

FILE: 2_1 SNVP VB 2020 rec sheme.dwg
DATE: December 2020

KRIZANJE ENERGETSKEGA KABLA S TK OZ. KRS KABLOM

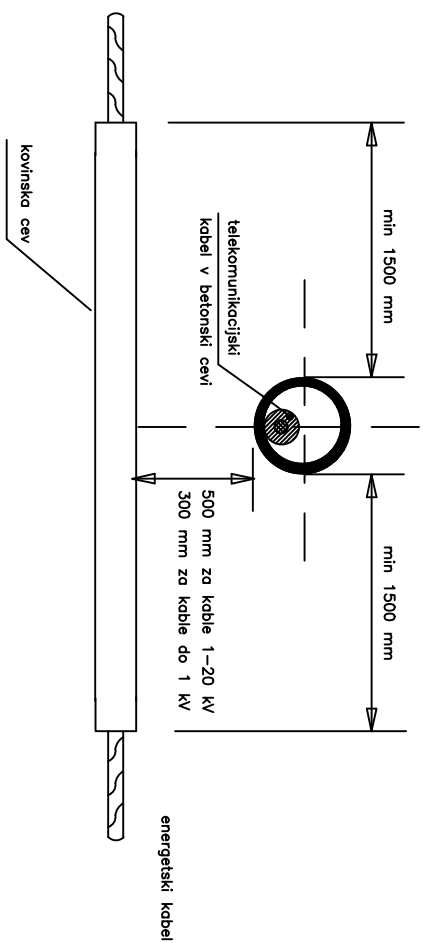

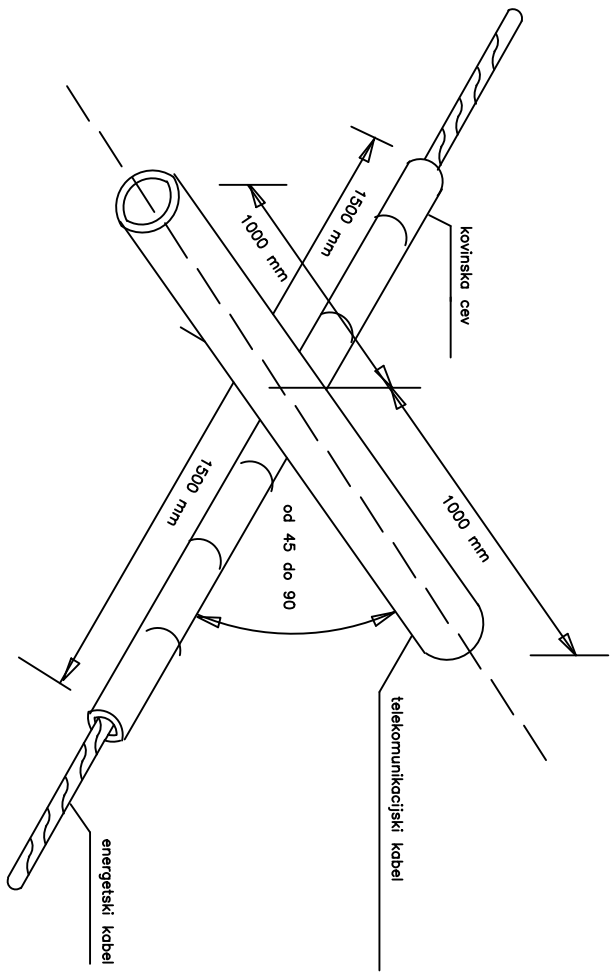

Projektant:	Koordinator:	Poobl. inženir:	Identif. št.:	Faza: PZI
		Vsebina: KRIŽANJA	Št. projekta: 850/19	
Investitor: DARS Povezujemo Slovenijo — DARS d.d. Ulica XIV. divizije 4 3000 Celje	Objekt: NADGRADNJA OBSTOJEČEGA SISTEMA NADZORA IN VODENJA PROMETA (SNVP) NA AC VRANSKO BLAGOVICA	Naprava: NN KB 1 kV	Št. načrta: 850-GR/19	
		Shema: Križanje TK voda, voda KRS	Datum: dop. po rec. 12/2020	List: .
št. odseka: 0041-0044 0641-0644 — arh. št.:	faza/objekt: 004.2139	šifra risbe: G.351.14	prostor za črtno kodo:	

640-00349611

Autodesk

AVTORSKE PRAVICE NEODTUJLJIVE
KOPIRANJE NI DOVOLJENO

FILE: 2_1 SNVP VB 2020 rec sheme.dwg
DATE: December 2020

KRIZANJE ENERGETSKEGA KABLA S CESTO

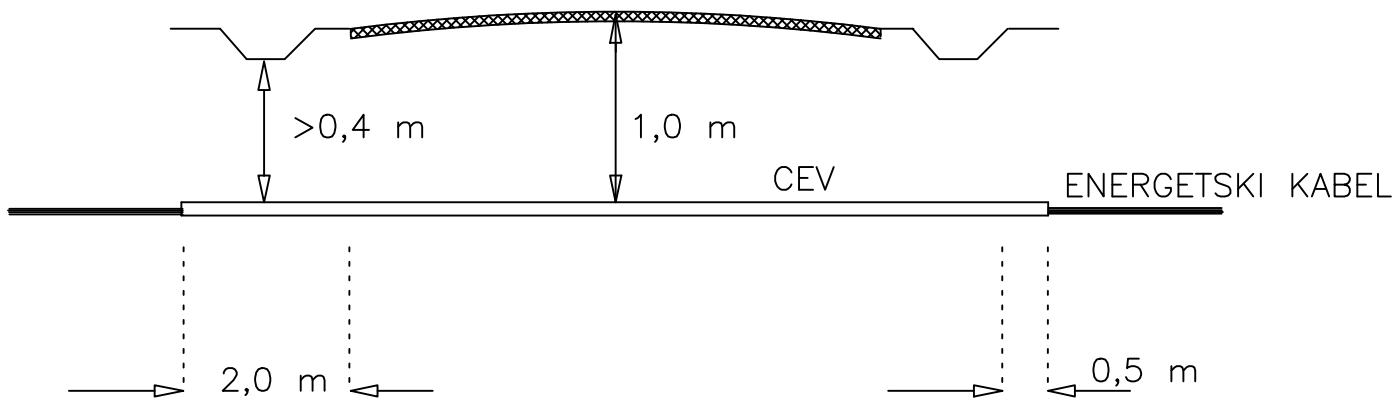

Projektant:	Koordinator:	Poobl. inženir:	Identif. št.:	Faza: PZI
		Vsebina: KRIŽANJA	Št. projekta: 850/19	
Investitor: DARS Povezujemo Slovenijo — DARS d.d. Ulica XIV. divizije 4 3000 Celje	Objekt: NADGRADNJA OBSTOJEČEGA SISTEMA NADZORA IN VODENJA PROMETA (SNVP) NA AC VRANSKO BLAGOVICA	Naprava: NN KB 1 kV	Št. načrta: 850-GR/19	
		Shema: Križanje s cesto	Datum: dop. po rec. 12/2020	List:
št. odseka: 0041-0044 0641-0644	arh. št.:	faza/objekt: 004.2139	šifra risbe: G.351.15	prostor za črtno kodo: